Вид А

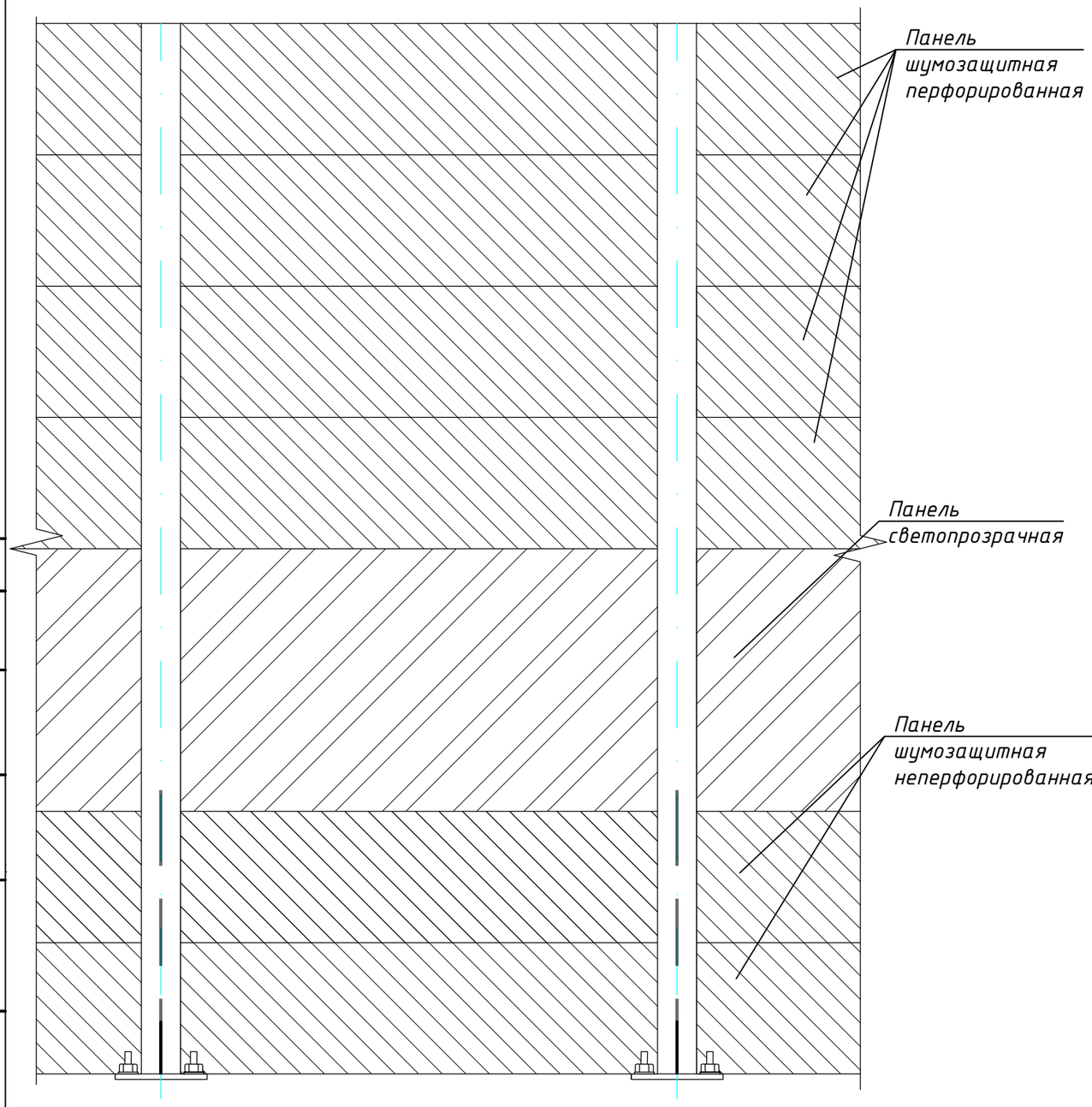

Спецификация на стойку

Поз.	Обозначение	Наименование	Масса, кг	Кол-во	Примечание
1	Двутавр	Двутавр 15К1а L=1000 мм Сталь С255 ГОСТ 27772-2015	22,5	1	
2	Косынки	- 6х200х80, Сталь С255 ГОСТ 19903-2015	0,008	2	
3	Фланец	- 20х350х350, Сталь С255 ГОСТ 19903-2015	19,20	1	
		ИТОГО	41,72		

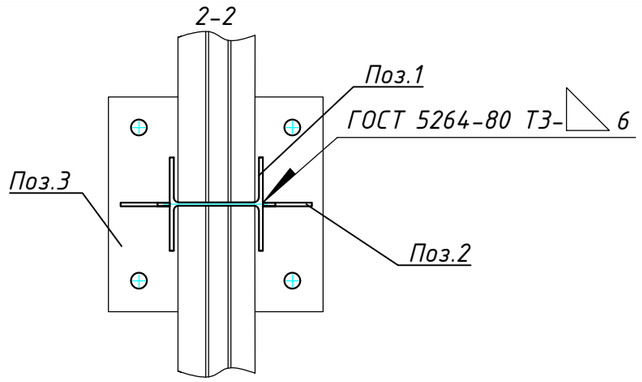

Конструкция пластины

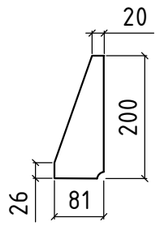

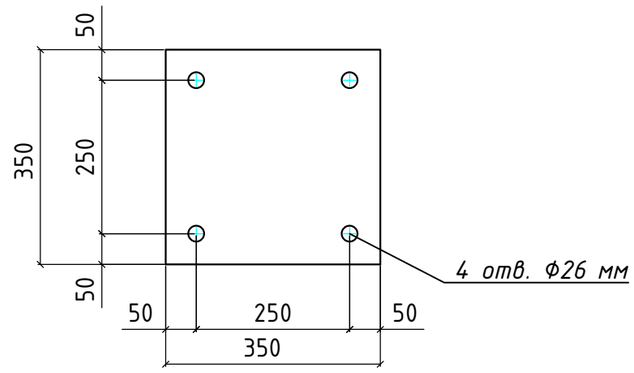

Изм.	Кол.уч.	Лист	N док.	Подпись	Дата
Рук. маст.					
ГИП					
Раработал					
Н.контроль					

Шумозащитные экраны

Стадия	Лист	Листов

Конструкция стойки 15К1а

Согласовано

Взам. инв. №

Подп. и дата 19.12.2017г.

Инв. № подл. 675462